produced by **PODEM GABROVO Ltd.**
HOISTS & CRANE COMPONENTS
www.podemgabrovoltd.com

ул. "1 Май" 3А
5300 Габрово
България

тел.: +359 66 804041
факс: +359 66 804635
e-mail: info@podem-gabrovo.com

www.podemgabrovoltd.com

**Електрический канатный подъемник**

**(електрический тельфер)**

**марка:** ***13T 10416***

**заводской №.*21109133***

inв. 6252100672

# ПАСПОРТ

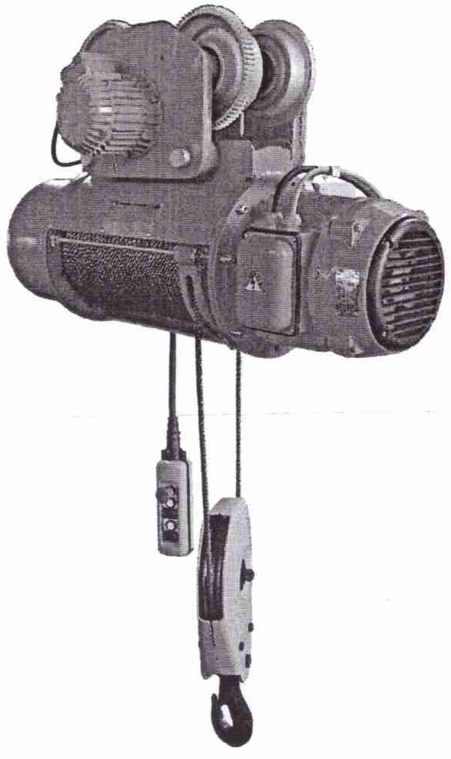

produced by **PODEM GABROVO Ltd.**
HOISTS & CRANE COMPONENTS
www.podemgabrovoltd.com

produced by **PODEM GABROVO Ltd.**
HOISTS & CRANE COMPONENTS
www.podemgabrovoltd.com

# ПАСПОРТ

**Таль электрическая канатная**
(наименование тали)

**13T10 416**
(обозначение тали)

produced by **PODEM GABROVO Ltd.**
HOISTS & CRANE COMPONENTS www.podemgabrovoltd.com

**«ПОДЕМ ГАБРОВО» ЕООД**
(наименование производителя)

**Таль электрическая, Т**
(наименование, тип тали)

**13Т10 416**
(индекс тали)

# ПАСПОРТ

**1642.8.2021.00.000 ПС**
(обозначение паспорта)

21109133
(регистрационный номер)

В случае передачи тали другому субъекту хозяйствования вместе с талью должен быть передан этот паспорт



## ВНИМАНИЕ!

1. Паспорт должен постоянно находиться у субъекта хозяйствования, эксплуатирующего таль.
2. Введение тали в эксплуатацию осуществляется в порядке, установленном Правилами устройства и безопасной эксплуатации грузоподъемных кранов.
3. Сведения о сертификации _____
(номер декларации про соответствие условиям
_____
технического регламента безопасности машин и механизмов, срок ее действия,
_____
наименование органа сертификации, выдавшего декларацию
_____
обозначение НД, на соответствие которым проводилась сертификация
4. _____
(другие сведения, на которые необходимо обратить внимание
_____
субъекта хозяйствования)

## Габаритный чертеж тали, общий вид

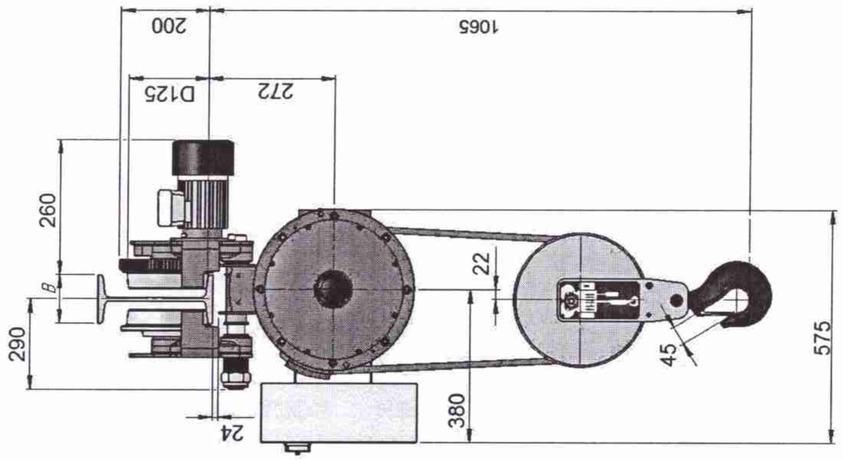


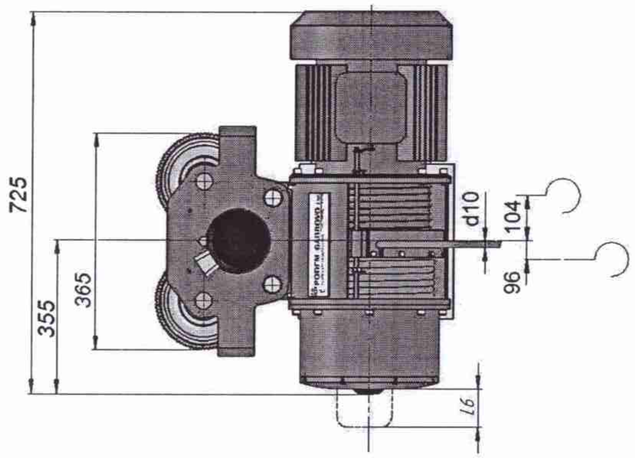




| | | |
|---|---|---|
| **1** | **ОБЩИЕ СВЕДЕНИЯ:** | |
| 1.1 | Изготовитель и его месторасположение | «ПОДЕМ ГАБРОВО» ЕООД<br>5300, Болгария, Габрово, ул. 1 Мая, 3А<br>(тел. +359 66 8044041, факс +359 66 804635) |
| 1.2 | Тип тали | Т |
| 1.3 | Индекс тали | **13 Т10 416** |
| 1.4 | Заводской номер | 21109133 |
| 1.5 | Год изготовления | 9.2021 |
| 1.6 | Назначение тали | подъем, опускание и горизонтальное перемещение груза |
| 1.7 | Группа классификации (режима работы) механизмов (по FEM 9.511):<br>- подъема<br>- передвижения | <br><br>2m<br>2m |
| 1.8 | Тип привода | электрический |
| 1.9 | Климатическое исполнение и категория размещения тали: | NII, У3 |
| 1.10 | Окружающая среда в которой может эксплуатироваться таль:<br>- температура, $^0$C:<br>- нерабочего состояния:<br>- предельная наибольшая<br>- предельная наименьшая<br>- рабочего состояния:<br>- предельная наибольшая<br>- предельная наименьшая<br>- относительная влажность воздуха, %<br>( при температуре +15$^o$C до +30 $^o$C)<br>- взрывоопасность<br>- пожароопасность<br>- сейсмостойкость (по шкале MSK-64), баллы: | <br><br><br>+ 40<br>- 20<br><br>+ 40<br>- 20<br><br>85<br>невзрывоопасная<br>непожароопасная<br>6 |
| 1.11 | Ограничения по одновременной работе механизмов | один |
| 1.12 | Возможность передвижения по криволинейному участку монорельсового пути | да |
| 1.13 | Род электрического тока, напряжения и количество фаз:<br>- силовая цепь:<br>- род электрического тока<br>- число фаз<br>- напряжение<br>- частота<br>- цепь управления:<br>- род электрического тока<br>- число фаз<br>- напряжение<br>- частота | <br><br>переменный<br>3<br>380 В<br>50 Гц<br><br>переменный<br>—<br>24 В<br>— |

| | | |
|---|---|---|
| 1.14 | Основные нормативные документы, в соответствии с которыми изготовлена таль (обозначение и наименование): произведено согласно техническим условиям, установлеными в соответствии с «Machine Directive 2006/42/EC»; «Voltage Directive 2006/95/EC»; «Directive 2004/108/EC»; «Правила охорони праці під час експлуатації вантажопідіймальних кранів, підіймальних пристроїв і відповідного обладнання».; ГОСТ 22584-96; ГОСТ 12.1.003-83; ГОСТ 12.2.003-91 | |
| **2** | **ОСНОВНЫЕ ТЕХНИЧЕСКИЕ ДАННЫЕ И ХАРАКТЕРИСТИКИ ТАЛИ:** | |
| 2.1 | Основные характеристики:<br>- грузоподъемность нетто, т<br>- кратностъ полиспаста<br>- диапазон подъема (расстояние по вертикали между верхним и нижним положениями крюка), м<br>- вертикальный подход (расстояние по вертикали от нижней полки монорельсового пути до опорной поверхности крюка в его верхнем положении), мм | 2.0<br>2/1<br>6.0<br>1065.0 |
| 2.2 | Установочные размеры тали:<br>- база, мм<br>- размер ход. колесая, мм<br>- расстояние по вертикали от нижней полки монорельсового пути до центра буфера тали, м<br>- тип и профиль пути, мм<br>- минимальный радиус поворота, м<br>- максимальный уклон монорельсого пути, % | 200.0<br>125.0<br>-<br>130.0...150.0<br>-<br>0.3 |
| 2.3 | Масса испытательных грузов, т:<br>- статические испытания<br>- динамические испытания | 1.25Q nom<br>1.1Q nom |
| 2.4 | Скорости механизмов:<br>- подъема (опускания), м/мин<br>- передвижения, м/мин | номинал. / миним.<br>8.0 / -<br>20.0 / - |
| 2.5 | Способ управления | с пола |
| 2.6 | Способ токоподвода | кабельный |
| 2.7 | Масса, т | 0.270 |
| 2.8 | Максимальная нагрузка колеса на рельс, Н (тс) | 7650 |
| **3** | **ТЕХНИЧЕСКИЕ ДАННЫЕ И ХАРАКТЕРИСТИКИ СОСТАВНЫХ ЧАСТЕЙ** | |

3.1 Электродвигатели:

| Параметры | Механизм | |
|---|---|---|
| | подъема | передвижения |
| Тип и условное обозначение | асинхронный, MA 112 MB 6B F312 зав. №5198 | асинхронный, KK 1405-4S зав. №210320 |
| Напряжение, В | 380 | |
| Номинальный ток, А | 7.6 | 1.5 |
| Частота, Гц | 50 | |
| Номинальная мощность, кВт | 3.0 | 0.37 |
| Частота вращения, об/мин | 930 | 1250 |
| Продолжительность включений, % | 40 | 30 |
| Количество включений за 1 час | 240 | 180 |
| Исполнение | «NII» У3 | |
| Количество электродвигателей | 1 | 1 |
| Степень защиты | IP54 | |



| | | |
|---|---|---|
| 3.1.1 | Суммарная мощность электродвигателей, кВт | 3.37 |
| 3.2 | Схема электрическая принципиальная приведена на странице 13 настоящего паспорта | |

3.3 Перечень элементов

| Обозначение на схеме | Наименование и краткая техническая характеристика | Тип | Количество шт | Примечание |
|---|---|---|---|---|
| T1 | Трансформатор 380 V / 24V | PZ 63 24V | 1 | - |
| F1, F2, F3 | Предохранитель | 4A, 1A | 3 | - |
| 1K, 2K | Контактор подъема | NC 12 01+F4-11 | 2 | |
| 3K, 4K | Контактор передв. | NC 09 01 | 2 | - |
| S1 | Концевой выключатель КИ-Г | КИ-Г1 | 1 | - |
| M1 | Двигатель механизма подъема | асинхронный, MA 112MB 6B F312 | 1 | - |
| M2 | Двигатель механизма передвижения тележки | KK 1405-4S | 1 | - |
| Q | Главный контактор | NC 12 01 | 1 | - |
| 1SQ1 | Моторна защита | MP2-M 9...14A | 1 | |

| | |
|---|---|
| 3.4 | Электромонтажные чертежи (схемы электрических соединений) приведены на странице 13 настоящего паспорта |
| 3.5 | Схемы кинематические механизмов приведены на странице 14; 15 настоящего паспорта |

3.5.1 Характеристика тормозов

| Параметры | Механизм | |
|---|---|---|
| | подъема | передвижения |
| Тип тормоза, система | встроенный в эл./двигатель, автоматический, нормально закрытый, дисковый | встроенный в эл./двигатель, автоматический, нормально закрытый, дисковый |
| Количество тормозов, шт. | 1 | 1 |
| Диаметр тормозного шкива (диска), мм | 248 | 115 |
| Расчетный тормозной момент, на котором налаживается тормоз, Н*м | 55.0 | 2.5 |
| Коэффициент запаса торможения | 1.75 | 1.1 |
| Тип привода | от ротора эл./двигателя | от ротора эл./двигателя |
| Ход исполнительного органа, мм | 0.5...1.5 | 0.5...1.5 |

3.5.2 Характеристика редукторов:
Тип: -
Передаточное число: -
Пусковой момент, Н.м -
Частота вращения, об/мин

| | |
|---|---|
| 3.5.3 | Схема запасовки каната с указанием размеров барабанов и блоков, а также принятых способов крепления канатов и цепей приведена на странице 16 настоящего паспорта |
| 3.5.4 | Характеристика каната:<br>- условное обозначение каната по НД<br>- диаметр, мм<br>- длина, м<br>- временное сопротивление проволок разрыву, Н/мм$^2$<br>- разрывное усилие каната в целом, kH<br>- расчетное натяжение каната, Кн<br>- расчетный коэффициент использования<br>- нормативный коэффициент использования |
| | EN 12385-4, 6x19<br>10.0<br>18.0<br>1770<br>60.40<br>10.0<br>6.0<br>> 4.5 |
| 3.5.5 | Характеристика крюка:<br>- тип<br>- номер заготовки крюка по стандарту и обозначение стандарта<br>- грузоподъемность (для группы классификации (режим работы) механизма подъема, указанного в настоящем паспорте), т<br>- фактическая высота вертикального сечения крюка, мм<br>- фактический размер зева крюка, мм<br>- заводской номер (номер сертификата, год изготовления)<br>- клеймо службы технического контроля (СТК) изготовителя тали |
| | КК<br>1(S), DIN 15401<br>2.0<br>40.0<br>40.0<br>210933 от 2021 |
| 3.6 | устройства, приборы безопасности и сигнализаторы |
| 3.6.1 | Ограничители: |

| Тип | Механизм, с которым функционально связан выключатель (место установки) | Расстояние до упора в момент отключения двигателя ограничителем, мм | Блокирование | Кол-во | Номер позиции, обозначение на принципиальной электрической схеме |
|---|---|---|---|---|---|
| КИ-Г1 | подъема | 40 | Останавливает механизм в крайнем верхнем положении крюков | 1 | S1 |

3.6.2 Другие предохранительные устройства:

| Наименование | Тип | Назначение | Обозначение на принципиальной электрической схеме |
|---|---|---|---|
| Ограничитель грузоподъемности | - | **ограничитель груза блокирует команду "ПОДЪЕМ", если груз превышает номинальный на 25%** | - |



| Конструкция (жесткий, резиновый, пружинный) | Максимальный ход, мм | Место установки |
|---|---|---|
| Резиновый, с металлической основой | - | Монтируется на опору в конце рельсового пути |

3.7 Аппараты управления

| Наименование | Тип | Назначение |
|---|---|---|
| Блок управления | T42M | Осуществляет контроль всех движений тали |
| Пульт управления | XAC- A | Передает команды оператора в блок управления |

3.8
3.9

| Наименование и обозначение узлов и элементов | Вид, толщина, диаметр металлопроката, стандарт | Марка материала, категория, группа, класс прочности | Стандарт на марку материала |
|---|---|---|---|
| 1.1 Кожух корпуса | Δ=5 мм | S235J2G3 | БДС EN 100+25A1 |
| 1.2 Фланец корпуса | Δ=5 мм | S235J2G3 | БДС EN 100+25A1 |
| 1.3.Барабан | Ø267x17.5 | St20 | БДС EN 100+25A1 |

| 4 | СВИДЕТЕЛЬСТВО О ПРИЕМКЕ |
|---|---|

Таль электрическая канатная **13Т10 416**

Исполнение: **NI – нормальное, У3**

Заводской номер: **21109133**,

изготовленная в соответствии с требованиями нормативных документов:
- «Правила охорони праці під час експлуатації вантажопідіймальних кранів, підіймальних пристроїв і відповідного обладнання».;

- ГОСТ 22584-96; ГОСТ 12.1.003-83; ГОСТ 12.2.003-91.

Таль прошла испытания по программе и признана годной для эксплуатации с указанными в паспорте параметрами.

Гарантийный срок службы: **18 месяцев**
Срок службы при работе в паспортном режиме: **20 лет**
Ресурс до первого капитального ремонта: **8 лет.**

**м.п.**

27.9.2021
(дата)

Технический директор
(главный инженер)
изготовителя

_____
(подпись)

Начальник СТК
изготовителя

_____
(подпись)



| 5 | ДОКУМЕНТАЦИЯ, ПОСТАВЛЯЕМАЯ ИЗГОТОВИТЕЛЕМ |
|---|---|
| 5.1 | Документация, включаемая в паспорт тали:<br>- принципиальная электрическая схема тали;<br>- кинематические схемы механизмов с указанием мест установки и типа подшипников, характеристикой зубчатых передач (модуль, количество зубьев, материал, твердость зубьев), а также схема запасовки каната;<br>- сертификат соответствия тали, если таль подлежит обязательной сертификации). |
| 5.2 | Документация, поставляемая с паспортом тали:<br>- руководство по эксплуатации;<br>- инструкция по монтажу тали;<br>- паспорта (инструкции) приборов и устройств безопасности (если они изготовлены другими предприятиями);<br>- ведомости на запасные части, инструменты и приспособления;<br>- другие документы (при необходимости). |

## СХЕМА ЭЛЕКТРИЧЕСКАЯ ПРИНЦИПИАЛЬНАЯ ТАЛИ

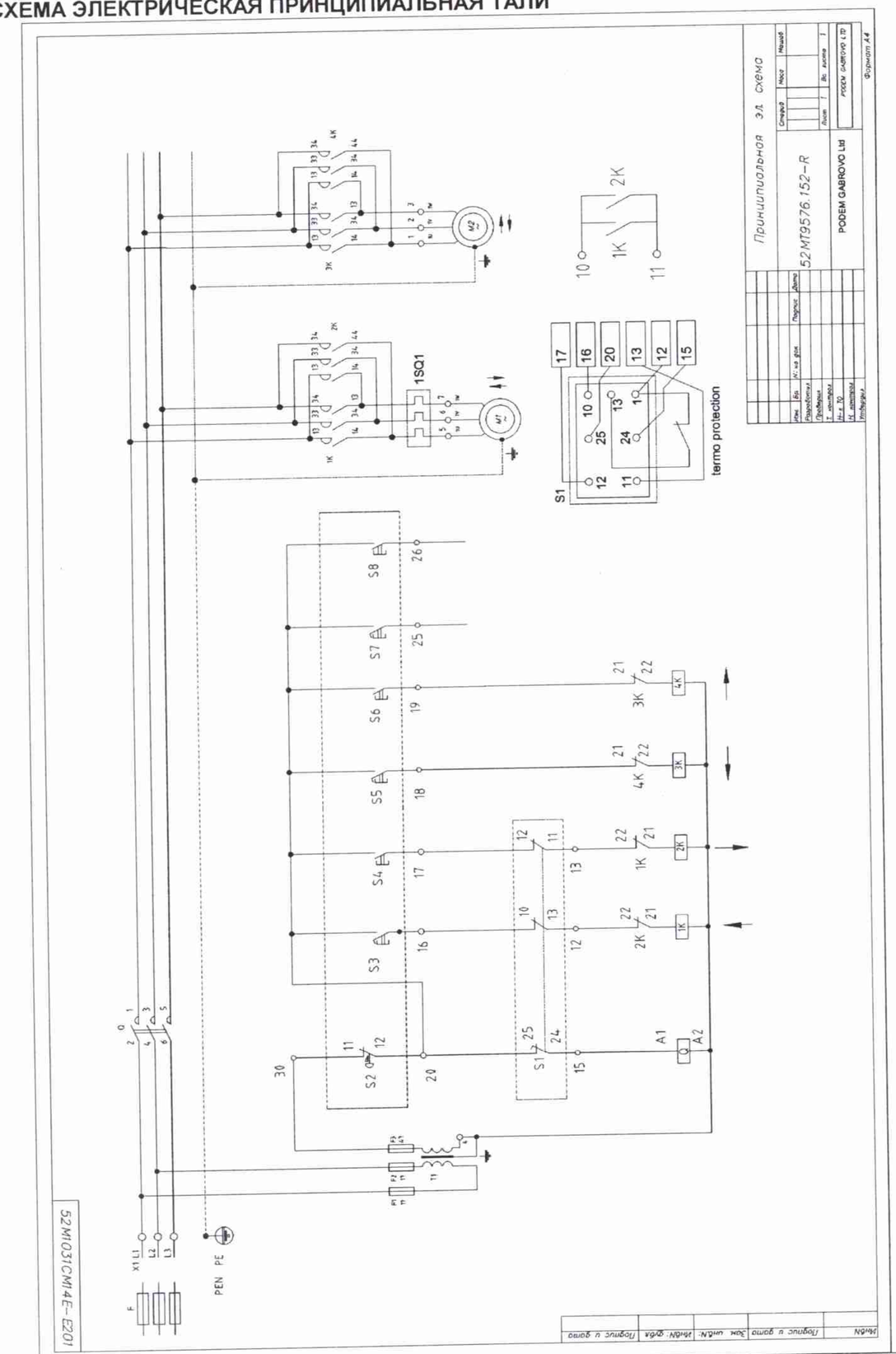


## СХЕМА КИНЕМАТИЧЕСКАЯ ПРИНЦИПИАЛЬНАЯ МЕХАНИЗМА ПОДЪЕМА

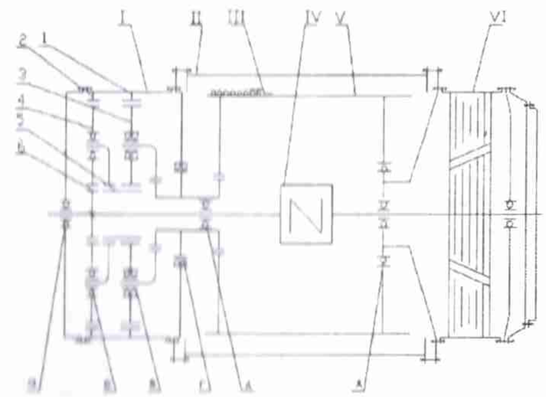

| | |
|---|---|
| I | Редуктор |
| II | Корпус |
| III | Канатоукладчик |
| IV | Муфа упругая |
| V | Барабан |
| VI | Электродвигатель |
| | Муфа упругая |
| VIII | |
| IX | Второй тормоз |
| X | Тормоз электродвигателя |

Диаметр тормоза *Dсп=248 mm;*

ЗУБЧАТЫЕ КОЛЕСА

| Передаточное число редуктора | 47,6 | |
|---|---|---|
| Обозначение на схеме-позиция | Модуль, m | Количество зуб, z |
| 1 | 2.25 | 118 |
| 2 | 2.25 | 118 |
| 3 | 2.25 | 49 |
| 4 | 2.25 | 49 |
| 5 | 2.25 | 20 |
| 6 | 2.25 | 20 |

ПОДШИПНИКИ

| Обозначение на схеме-позиция | Обозначение подшипника | Количество |
|---|---|---|
| а | 6205, БДС 4843-84 | 1 |
| б | 6206, БДС 4843-84 | 1 |
| в | 6306, БДС 4843-84 | 2 |
| г | 6215, БДС 4843-84 | 2 |
| д | 6205, БДС 4843-84 | 1 |
| ж | 6016, БДС 4843-84 | 1 |

## СХЕМА КИНЕМАТИЧЕСКАЯ ПРИНЦИПИАЛЬНАЯ МЕХАНИЗМА ПЕРЕДВИЖЕНИЯ

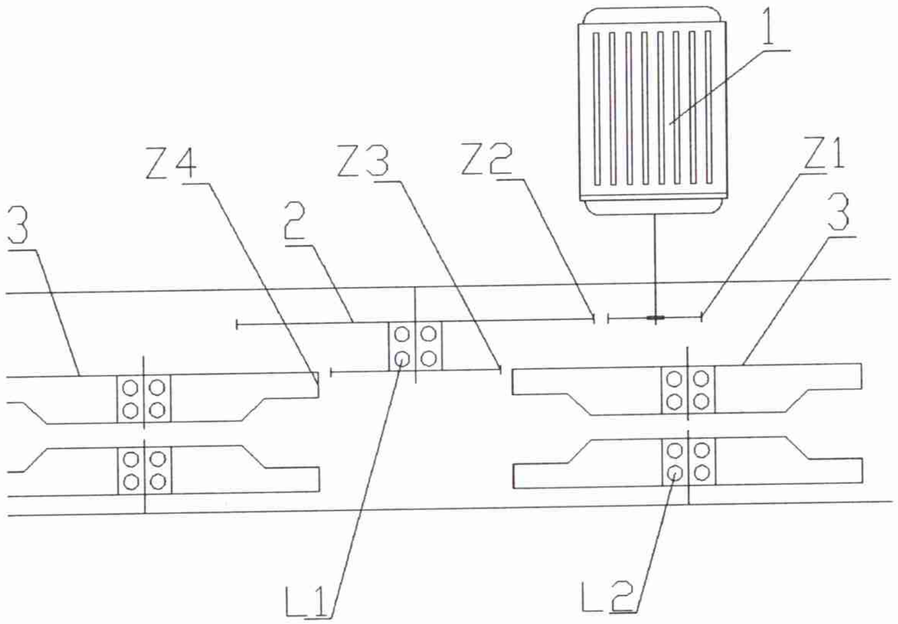


ЗУБЧАТЫЕ КОЛЕСА

| Обозначение на схеме - позиция | Модуль, m | Количество зуб, z |
|---|---|---|
| $Z_1$ | 1.5 | 14 |
| $Z_2$ | 1.5 | 92 |
| $Z_3$ | 3.0 | 20 |
| $Z_4$ | 3.0 | 73 |

| | |
|---|---|
| 1 | Электродвигатель |
| 2 | Муфта |
| 3 | Редуктор |
| 4 | Колесо ходовое ведущее |

ПОДШИПНИКИ

| Обозначение на схеме-позиция | Обозначение подшипника | Количество |
|---|---|---|
| L1 | 6204 ZZ | 2 |
| L2 | 6208 ZZ | 8 |
| | | |
| | | |
| | | |



## СХЕМА ЗАПАСОВКИ КАНАТА 2/1

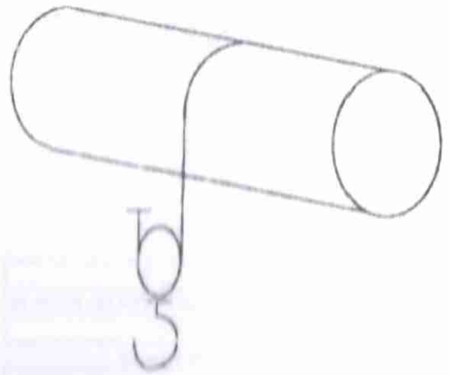

| | |
|---|---|
| Диаметр барабана | Dб=252.5 мм |
| Диаметр ролика крюка | Dрк=225.0мм |

## СХЕМА КРЕПЛЕНИЯ КАНАТА НА БАРАБАНЕ

| | |
|---|---|
| 1 | Винт |
| 2 | Прижимные скобы |
| 3 | Каната |

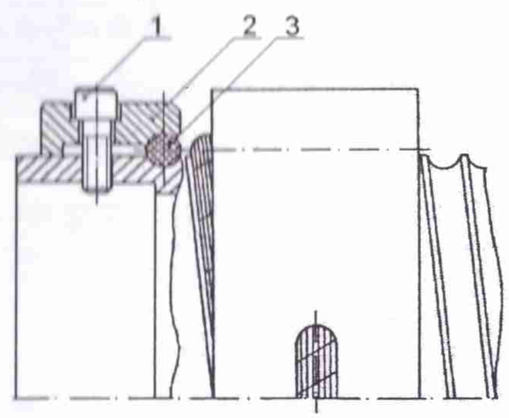

СЕРТИФИКАТ КАЧЕСТВА КАНАТА

# CHUNG WOO ROPE CO., LTD.

Certificate № : E-4016
Date : 2019-10-25

## MILL TEST CERTIFICATE

| | | | |
|---|---|---|---|
| Customer: | KASTEL KARLOVO AD | | |
| L/C №: | | Order No.: | 19-10003, DATE: 09.02.19 |
| Commodity: | GALVANIZED-B | | |
| Construction: | 6x19M | Grade: | 1770 N/mm2 |
| Specification: | BSEN12385-PT4 | Lubrication: | DRY |
| Diameter: | 10.00 MM | Reel No.: | 3214/02/004B |
| Quantity: | 1 Reel | Length: | 1000 m |
| Kind of Lay: | RHOL | Nett Weight: | - kg |

## RESULT OF TEST

| ITEM | SPECIFICATION | | | ACTUAL | |
|---|---|---|---|---|---|
| Diameter of Rope: | | 10.00 | mm | 10.11 | mm |
| Preforming | | - | | - | |
| Length Lay of Wire Rope | Max. | - | mm | 66.0 | mm |
| Breaking Strength of Wire Rope | Min. | 54.30 | kN | 60.40 | kN |
| Nominal Diameter of Outer Wire | | - | | - | mm |
| Tensile Strength of Wire | | 1770 | N/mm2 | 1770 | N/mm2 |
| Number of Torsion of Wire | Min. | - | Turns | - | Turns |
| Weight of Zinc Coating of Wire | Min. | - | g/m2 | - | g/m2 |

**CHEMICAL ANALYSIS OF WIRE ROD** (%)

| Heat №: | C | Si | Mn | P | S | Ni | Cr | Mo |
|---|---|---|---|---|---|---|---|---|
| - | - | - | - | - | - | - | - | - |

**REMARKS**

"Manufactured in accordance with Quality Management System approved to ISO 9001 : 2015"

Lloyd's ABS API 9A 0082 NK DNV JIS KR KS

H. J. Lee / QUALITY ASSURANCE

Authorized Quality Assurance Personnel



produced by **PODEM GABROVO Ltd.**
HOISTS & CRANE COMPONENTS www.podemgabrovoltd.com

СЕРТИФИКАТ КАЧЕСТВА

№ 210933

КРЮКА В СБОРЕ

Тип: КК 410.21

1. Грузоподъемность, кг: 2000
2. Материал: 42 CrMo4
3. Группа режима работы по DIN 15021-81: 2m
4. Номер крюка в соответствии с FEM – DIN 15401: 1(S)
5. Диаметр каната, мм: 10.0
6. Контрольный размер, маркирован на крюке, мм: -

Число: 27.9.2021

ТКК:

PODEM GABROVO LTD

Güneş Makina
Sanayi ve Tic. Ltd. Şti

INSPECCO ISO 9001 TÜV AUSTRIA CE

## Muayene Sertifikası — Inspecion Test Certificate

**TS EN 10 204 - 3.1**

**İmalatçı Beyanı 2006/42/EC**

**Sertifika No:** (Certificate No) : 08180051 1-200

**Sipariş No** (Order No) :

**Tarih** (Date) : 14.09.2018

**İmalatçının Adı ve Adresi** (Name & Adress Manufacturer) : GÜNEŞ MAKİNA SANAYİ VE TİC. LTD.ŞTİ. DES Sanavi Sitesi 106 Sok. B13 No.4 Dudullu O.S.B Des San. Sitesi 106 Sk. B.13 Blok No.4 Ümraniye/istanbul

**Müşterinin Adı ve Adresi** (Name & Adress Client) : PODEM CABROVO

Firmamız imalatı olan kanca ve kanca traversleri TUV-AUSTRIA tarafından CE belgelidir.
İlgili belge numarası 15-P S-0121-T A T-18-MAD-0212

| Kanca Tipi (Type Of Hook) | Saplı Mandallı Basit Kanca GM 15401 (Shank Hook With Point And Latch GM 15401) | Kodu & Nr (Code & Nr) | Nr 1 | Miktar (Quantity) | 200 |
|---|---|---|---|---|---|
| Malzeme Kalite Sınıfı (Material Of Quality Class) | S | Malzeme Kalitesi (Material Of Quality) | 42CrMo4 | Döküm No (Casting Number) | 49863 |

KANCA ÇALIŞMA ARALIĞI

| Saatteki Çalışma Sayısı (Number Of Working in hour) | 1Bm/M3 | 1Am/M4 | 2m/M5 | 3m/M6 | 4m/M7 |
|---|---|---|---|---|---|
| | 6'ya kadar (to 6) | 6 ile 18 Arası (6 to 18) | 18 ile 30 arası (18 to 30) | 30 ile 60 Arası (30 to 60) | 60'dan fazla (More than 60) |
| Çalışma Kapasitesi (Kg) (Lifting Capacity) | 3.200 | 2.500 | 2.000 | 1.600 | 1.250 |

Kimyasal Analiz (pota, % Ağırlık (Chemical Analysis (Ladle, Ewight %))

Element % Elements %

| C | Si | Mn | P | S | Cr | Mo | Ni | Cu | Al | N | | |
|---|---|---|---|---|---|---|---|---|---|---|---|---|
| 0,420 | 0,260 | 0,830 | 0,010 | 0,007 | 1,050 | 0,180 | | | | | | |

| Akma Dayanımı (Yield Strength ReH) rm(N/mm²) | Çekme Dayanımı (Tensile Strength) (N/mm²) | Uzama (Elongation) N/mm² | Çentik Enerjisi (İmpact Energy) -20º ISO-V |
|---|---|---|---|
| 891 | 981 | 16 | |

| Su Verme ve Temperleme (Quench And Tempering) | OK | Normalizasyon (Normalized) | |
|---|---|---|---|

Açıklama : (Remarks)

(Signature)
**Muhammed ŞENOL**
NDT VT2

Güneş Makina Sanayi ve Tic. Ltd. Şti. Dudullu O.S.B. Des San. Sitesi 106 Sok. B: 13 Ümraniye/İSTANBUL Tel: 0216 420 21 00 Fax: 0216 420 21 09 Sanayi V.D.: 434 005 3149



produced by **PODEM GABROVO Ltd.**
HOISTS & CRANE COMPONENTS www.podemgabrovoltd.com

## СЕРТИФИКАТ СООТВЕТСТВИЯ №219133 CE
(в соответствии с EN ISO/IEC 17050-1)

ПОДЕМ ГАБРОВО ЕООД,

Ул. „1 Май" 3А
5300 Габрово
Tel.: +359 66 804 041
Fax: +359 66 804 635
e-mail: info@podemgabrovoltd.com
www.podem.gabrovo.com

ПРОДУКЦИЯ

ЭЛЕКТРОТЕЛЬФЕР тип **13T10 416**
**Заводской номер:** 21109133

Произведено согласно техническим условиям, установлеными в соответствии с Machinery Directive 2006/42/EC; Low Voltage Tension Directive 2014/35/EC; Electromagnetic compatibility Directive 2014/30/EC

**Стандарты**

| | |
|---|---|
| ISO 12100:2011 | Безопасность машин. Общие принципы проектирования. Оценка рисков и снижение рисков. |
| EN 60204-1:2006 | Безопасность машин. Электрооборудование машин. Часть 1: Общие требования (IEC 60204-1:2005/A1:2008) |
| EN 60204-32:2008 | Безопасность машин. Электрооборудование машин. Часть32: Требования к грузоподъемных машин. (IEC 60204-32:2008) |

**Стандарты и тех. спецификации:**

| | |
|---|---|
| IEC 34-1:1990 | „Ротационные электрические машины" |
| IEC 34-5 IP:1981 | „Степени защиты" |
| VBG 8: 1980; VBG 9a:1991 | „Инструкция для безопасности грузоподьемных машин" |
| DIN 15020:2003 | „Подьемно – транспортные машины. Элементы приводов. Расчеты их конструкциях" |
| FEM 9.511:1986 | „Базы для вычисления серийных подьемных механизмов. Классификация механизмов." |
| FEM 9.661:1986 | „Базы для вычисления серийных подьемных механизмов . Размеры и качество элементов приводов систем полиспастов с канатами." |
| FEM 9.681:1998 | „Базы для вычисления серийных подьемных механизмов. Выбор двига - телей механизмов передвижения". |
| FEM 9.682:1993 | „Базы для вычисления серийных подьемных механизмов . Выбор двига - телей механизмов подьема". |
| FEM 9.755:1993 | „Серийные подьемные механизмы. Меры достижения надежности в течении длинного периода эксплуатации подьемных механизмов серийного производства с электро приводом ". |
| FEM 9.811:1986 | „Серийные подьемные механизмы. Инструкция для электротельферов (канатные и цепные ". |

27.9.2021
Габрово

Иван Радев - Управитель:
/подпись, печат/

PODEM GABROVO LTD

## СВЕДЕНИЯ О МЕСТОНАХОЖДЕНИИ ТАЛИ

| Наименование предприятия (организации), эксплуатирующей таль, или фамилия и инициалы частного лица | Местонахождение тали (адрес предприятия или частного лица) | Дата установки |
|---|---|---|
| | | |



## СВЕДЕНИЯ О НАЗНАЧЕНИИ РАБОТНИКОВ, ОТВЕТСТВЕННЫХ ЗА СОДЕРЖАНИЕ ТАЛИ В ИСПРАВНОМ СОСТОЯНИИ

| Номер и дата приказа о назначении или договор со специализированной организацией | Фамилия, Имя, Очество | Должность | Номер удостоверения, срок его действия | Подпись |
|---|---|---|---|---|
| | | | | |

## СВЕДЕНИЯ О РЕМОНТЕ МЕТАЛЛОКОНСТРУКЦИЙ И ЗАМЕНЕ МЕХАНИЗМОВ, КАНАТОВ, КРЮКА

| Дата | Сведения о характере ремонта и замене элементов тали | Сведения о приемке тали из ремонта (дата, номер документа) | Подпись работника, ответственного за содержание тали в исправном состоянии |
|---|---|---|---|
| | | | |

***Примечание**: документы, подтверждающие качество нвоустановленных механизмов, канатов и других составных частей тали, а также использованных при ремонте материалов (металлопроката, электродов, сварочной роволоки и др.), и заключение о качестве сварки должны храниться вместе с паспортом.*



## СВЕДЕНИЯ О РЕМОНТЕ МЕТАЛЛОКОНСТРУКЦИЙ И ЗАМЕНЕ МЕХАНИЗМОВ, КАНАТОВ, КРЮКА

| Дата | Сведения о характере ремонта и замене элементов тали | Сведения о приемке тали из ремонта (дата, номер документа) | Подпись работника, ответственного за содержание тали в исправном состоянии |
|---|---|---|---|
| | | | |

***Примечание**: документы, подтверждающие качество нвоустановленных механизмов, канатов и других составных частей тали, а также использованных при ремонте материалов (металлопроката, электродов, сварочной роволоки и др.), и заключение о качестве сварки должны храниться вместе с паспортом.*

## СВЕДЕНИЯ О РЕМОНТЕ МЕТАЛЛОКОНСТРУКЦИЙ И ЗАМЕНЕ МЕХАНИЗМОВ, КАНАТОВ, КРЮКА

| Дата | Сведения о характере ремонта и замене элементов тали | Сведения о приемке тали из ремонта (дата, номер документа) | Подпись работника, ответственного за содержание тали в исправном состоянии |
|---|---|---|---|
| | | | |

***Примечание**: документы, подтверждающие качество новоустановленных механизмов, канатов и других составных частей тали, а также использованных при ремонте материалов (металлопроката, электродов, сварочной роволоки и др.), и заключение о качестве сварки должны храниться вместе с паспортом.*



## СВЕДЕНИЯ О РЕМОНТЕ МЕТАЛЛОКОНСТРУКЦИЙ И ЗАМЕНЕ МЕХАНИЗМОВ, КАНАТОВ, КРЮКА

| Дата | Сведения о характере ремонта и замене элементов тали | Сведения о приемке тали из ремонта (дата, номер документа) | Подпись работника, ответственного за содержание тали в исправном состоянии |
|---|---|---|---|
| | | | |

***Примечание**: документы, подтверждающие качество новоустановленных механизмов, канатов и других составных частей тали, а также использованных при ремонте материалов (металлопроката, электродов, сварочной роволоки и др.), и заключение о качестве сварки должны храниться вместе с паспортом.*

## СВЕДЕНИЯ О РЕМОНТЕ МЕТАЛЛОКОНСТРУКЦИЙ И ЗАМЕНЕ МЕХАНИЗМОВ, КАНАТОВ, КРЮКА

| Дата | Сведения о характере ремонта и замене элементов тали | Сведения о приемке тали из ремонта (дата, номер документа) | Подпись работника, ответственного за содержание тали в исправном состоянии |
|---|---|---|---|
| | | | |

***Примечание**: документы, подтверждающие качество новоустановленных механизмов, канатов и других составных частей тали, а также использованных при ремонте материалов (металлопроката, электродов, сварочной роволоки и др.), и заключение о качестве сварки должны храниться вместе с паспортом.*



## ЗАПИСЬ РЕЗУЛЬТАТОВ ТЕХНИЧЕСКОГО ОСВЕДЕТЕЛЬСТВОВАНИЯ

| Дата осведетельствования | Результаты осведетельсвования | Срок следующего освидетельствования (частичного и полного) |
|---|---|---|
| | | |

***Примечание**: в этот же раздел заносятся результаты обследования тали*

## ЗАПИСЬ РЕЗУЛЬТАТОВ ТЕХНИЧЕСКОГО ОСВЕДЕТЕЛЬСТВОВАНИЯ

| Дата осведетельствования | Результаты осведетельсвования | Срок следующего освидетельствования (частичного и полного) |
|---|---|---|
| | | |

***Примечание**: в этот же раздел заносятся результаты обследования тали*



## ЗАПИСЬ РЕЗУЛЬТАТОВ ТЕХНИЧЕСКОГО ОСВЕДЕТЕЛЬСТВОВАНИЯ

| Дата осведетельствования | Результаты осведетельсвования | Срок следующего освидетельствования (частичного и полного) |
|---|---|---|
| | | |

***Примечание**: в этот же раздел заносятся результаты обследования тали*

## ЗАПИСЬ РЕЗУЛЬТАТОВ ТЕХНИЧЕСКОГО ОСВЕДЕТЕЛЬСТВОВАНИЯ

| Дата осведетельствования | Результаты осведетельсвования | Срок следующего освидетельствования (частичного и полного) |
|---|---|---|
| | | |

***Примечание**: в этот же раздел заносятся результаты обследования тали*



## ЗАПИСЬ РЕЗУЛЬТАТОВ ТЕХНИЧЕСКОГО ОСВЕДЕТЕЛЬСТВОВАНИЯ

| Дата осведетельствования | Результаты осведетельсвования | Срок следующего освидетельствования (частичного и полного) |
|---|---|---|
| | | |

***Примечание**: в этот же раздел заносятся результаты обследования тали*

## ЗАПИСЬ РЕЗУЛЬТАТОВ ТЕХНИЧЕСКОГО ОСВЕДЕТЕЛЬСТВОВАНИЯ

| Дата осведетельствования | Результаты осведетельсвования | Срок следующего освидетельствования (частичного и полного) |
|---|---|---|
| | | |

***Примечание**: в этот же раздел заносятся результаты обследования тали*



## ЗАПИСЬ РЕЗУЛЬТАТОВ ТЕХНИЧЕСКОГО ОСВЕДЕТЕЛЬСТВОВАНИЯ

| Дата осведетельствования | Результаты осведетельсвования | Срок следующего освидетельствования (частичного и полного) |
|---|---|---|
| | | |

***Примечание**: в этот же раздел заносятся результаты обследования тали*

## ЗАПИСЬ РЕЗУЛЬТАТОВ ТЕХНИЧЕСКОГО ОСВЕДЕТЕЛЬСТВОВАНИЯ

| Дата осведетельствования | Результаты осведетельсвования | Срок следующего освидетельствования (частичного и полного) |
|---|---|---|
| | | |

***Примечание**: в этот же раздел заносятся результаты обследования тали*



## ЗАПИСЬ РЕЗУЛЬТАТОВ ТЕХНИЧЕСКОГО ОСВЕДЕТЕЛЬСТВОВАНИЯ

| Дата осведетельствования | Результаты осведетельсвования | Срок следующего освидетельствования (частичного и полного) |
|---|---|---|
| | | |

***Примечание**: в этот же раздел заносятся результаты обследования тали*

## ЗАПИСЬ РЕЗУЛЬТАТОВ ТЕХНИЧЕСКОГО ОСВЕДЕТЕЛЬСТВОВАНИЯ

| Дата осведетельствования | Результаты осведетельсвования | Срок следующего освидетельствования (частичного и полного) |
|---|---|---|
| | | |

***Примечание**: в этот же раздел заносятся результаты обследования тали*



## ЗАПИСЬ РЕЗУЛЬТАТОВ ТЕХНИЧЕСКОГО ОСВЕДЕТЕЛЬСТВОВАНИЯ

| Дата осведетельствования | Результаты осведетельсвования | Срок следующего освидетельствования (частичного и полного) |
|---|---|---|
| | | |

***Примечание**: в этот же раздел заносятся результаты обследования тали*

## ЗАПИСЬ РЕЗУЛЬТАТОВ ТЕХНИЧЕСКОГО ОСВЕДЕТЕЛЬСТВОВАНИЯ

| Дата осведетельствования | Результаты осведетельсвования | Срок следующего освидетельствования (частичного и полного) |
|---|---|---|
| | | |

***Примечание**: в этот же раздел заносятся результаты обследования тали*



## ЗАПИСЬ РЕЗУЛЬТАТОВ ТЕХНИЧЕСКОГО ОСВЕДЕТЕЛЬСТВОВАНИЯ

| Дата осведетельствования | Результаты осведетельсвования | Срок следующего освидетельствования (частичного и полного) |
|---|---|---|
| | | |

***Примечание**: в этот же раздел заносятся результаты обследования тали*

## ЗАПИСЬ РЕЗУЛЬТАТОВ ТЕХНИЧЕСКОГО ОСВЕДЕТЕЛЬСТВОВАНИЯ

| Дата осведетельствования | Результаты осведетельсвования | Срок следующего освидетельствования (частичного и полного) |
|---|---|---|
| | | |

***Примечание**: в этот же раздел заносятся результаты обследования тали*



## ЗАПИСЬ РЕЗУЛЬТАТОВ ТЕХНИЧЕСКОГО ОСВЕДЕТЕЛЬСТВОВАНИЯ

| Дата осведетельствования | Результаты осведетельсвования | Срок следующего освидетельствования (частичного и полного) |
|---|---|---|
| | | |

***Примечание**: в этот же раздел заносятся результаты обследования тали*

ОБЛІК

Талі надано обліковий номер_____

У паспорті пронумеровано _____ сторінок і прошнуровано всього _____ аркушів, у тому числі креслень _____на аркушах.

_____
(підпис, посада)

М. П.

_____
(дата)

_____
(прізвище, ініціали особи, що здійснює облік обладнання)